MECHATEC BV
BOX HANDLING SYSTEMS

FLOWMASTER BIG BAG

ER 800 - 1000

FLOWMASTER BIG BAG

DER FLOWMASTER BIG BAG UND KISTENFÜLLER IST EINE GESCHICKTE MASCHINE FÜR DIE VERARBEITUNG DER PRODUKTE WÄHREND DES SORTIERENS.

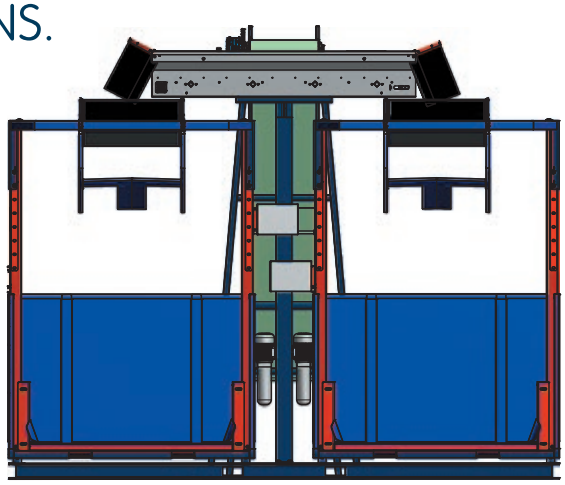

Das Füllen der Kisten oder Big Bags mit landwirtschaftlichen Produkten ist mit dieser Maschine praktisch und einfach. Der 90 cm breite Fallschutz sorgt für eine kontrollierte Füllung, ohne dass etwas daneben fällt. Die Füllhöhe oder das Gewicht wird einfach durch Einstellen des Fühlers oder Gewichts bestimmt. Bei Erreichen des Gewichts oder der Füllhöhe stoppt die Zuführung und die Plattform senkt sich so weit ab, dass der Big Bag mit der Palette auf den Gabeln problemlos weggeholt werden kann. Nach dem Einlegen des neuen Big Bags oder Kiste wird der Vorgang fortgesetzt.

HEBEBÜHNE

Die Hebebühne bringt den Boden der Kiste oder Big Bag direkt unter die Absturzsicherung, sodass die Fallhöhe minimal ist. Die ersten Kartoffeln fallen leicht nach unten, woraufhin der Füllstand ansteigt und der Absenksensor betätigt wird. Optional ist ein 3. Fallschutz für das Füllen der Kisten erhältlich, sodass der Fall des Produkts in die Kisten minimal ist.

HÖHE OBERRAHMEN LEICHT EINSTELLBAR

Die Maschine lässt sich durch Löffelhülsen an der Unterseite des Grundrahmens leicht verschieben. Die Höhe des Oberrahmens ist durch Bolzen und Loch verstellbar, sodass eine große Big Bag-Länge oder Kistenhöhe kein Problem ist. Zum Anhängen der Big Bags kann die Plattform als Trittstufe verwendet werden. Die Entnahme des Big Bags ist einfach, da die 4 kurzen mechanischen Arme die Schlaufe ziemlich schnell lösen, sodass der Big Bag auf der Palette steht. Beim Füllen wird die Schlaufe durch ein Gewicht gehalten. Der Big Bag steht immer gerade, da er zentral in der Mitte gefüllt wird.

WÄGESYSTEM

Das Wägesystem unter der Maschine wiegt genau und präzise, sodass immer die eingestellten Kilogramm erreicht werden. Mit Hilfe von 3 Stufen können Sie das Ausgangsgewicht einfach einstellen. Optional ist eine Autotara-Funktion zu erhalten, sodass die Kiste automatisch verriegelt wird, wenn das Plateau oben ist. Die Steuerung des Zuführbandes ist Standard (400 V 3 kw 5p 32A). Die Durchflussregelung (Inline-Schaltung) für eine gesamte Zuleitung ist optional.

WEITERE INFORMATIONEN FINDEN SIE UNTER WWW.MECHATEC.NL

ER 800 - 1000

DER KARTOFFELSCHONENDE EGELBANDREINIGER WURDE NACH DEN WÜNSCHEN AUS DER PRAXIS ENTWICKELT.

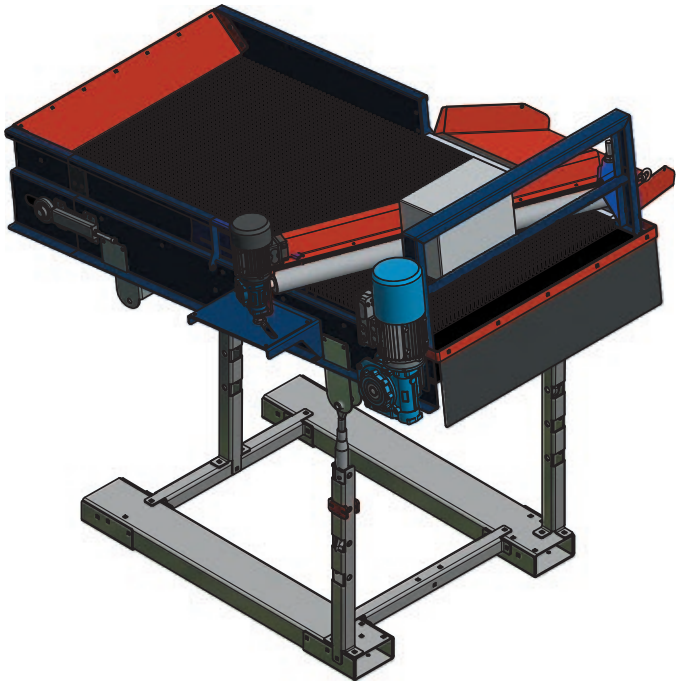

Flexibilität in Design, Reinigungsintensität und Leistung geht bei diesen Maschinen Hand in Hand. Dadurch wird Ihre Sortier- oder Waschanlage nicht verstopft und Staub im Sortierbereich minimiert. Da die Drehzahl des Bandes und der Walze einstellbar ist, lässt sich die Intensivität der Reinigung sehr gut, schnell und einfach regulieren.

KEGELBAND

Das Kegelband ist auf der Unterseite mit Steuerriemen ausgestattet, sodass ein Schräglaufen nicht möglich ist.
Die Kegel haben an der unteren Seite einen verstärkten Körper, um Schäden zu verhindern. Das geschlossene Band nimmt allen Staub und Schmutz mit in die Abfuhr.

REINIGUNGSEINSTELLMÖGLICHKEITEN

Bei der Zufuhr kommt das Produkt direkt mit der Kegelmatte in Kontakt. Dadurch hat das Band Griff auf den Schmutz und die Edelstahlwalze nicht, sodass der Schmutz gut abgeführt wird.
Die Drehzahl, Höhe und der Neigungswinkel der Walze lassen sich ebenfalls leicht einstellen, damit kleine Kartoffeln nicht unter der Walze hängen bleiben und im Produktstrom verbleiben.

EINSTELLBARER UNTERRAHMEN

Das leicht an 3 Seiten in der Höhe verstellbare Untergestell mit Löffelverbindung sorgt für eine stabile Maschine.
Durch die Stellstangen lassen sich Höhe und Neigung leicht an Ihre Wünsche anpassen.

Der Austritt kann an der Maschine einfach von links nach rechts umgesetzt werden.

Optional ist er auf Schwenkrädern mit Bremse erhältlich.
Die höhenverstellbare, mit gummiüberzogene Auslaufklappe sorgt für einen reibungslosen Produktaustritt zum Förderband.

WEITERE INFORMATIONEN FINDEN SIE UNTER WWW.MECHATEC.NL

MECHATEC BV
BOX HANDLING SYSTEMS

VORTEILE ER 800 - 1000

- Elegante Produktverarbeitung
- 3-seitig verstellbarer Unterrahmen
- Produktaustritt links oder rechts
- Verzinkte oder lackierte Maschine
- Inline schaltend
- Schwenkräder
- Frequenzregelung

TECHNISCHE SPEZIFIKATIONEN
ER 800 - 1000

Modell	ER 800	ER 1000
Einfuhrhöhe	0,6 bis 1,5 m	
Länge	2,2 m	2,2 m
Breite Band	800 mm	1000 mm
Kapazität	40 t/u	60 t/u
Frequenzregelung Band	Option	Option
Frequenzregelung Walze	Option	Option
Flow control (inline)	Option	Option
Elektrizität	3~ 16 A 400 V	3~ 16 A 400 V

ANDERE MECHATEC MASCHINEN:

KK 3000 KISTENKIPPER

BF 280 KISTENFÜLLER

BOXER KISTENROTATOR

KONTAKTINFORMATIONEN

MECHATEC BV Box Handling Systems | Het Revier 1 | 8309 BE Tollebeek (NL)
T. 0031 (0) 527 760100 | info@mechatec.nl | www.mechatec.nl